Dagartech

GRUPOS ELECTRÓGENOS

Tarifa PVP

50Hz · 2019

Validez hasta: 31/12/2019

Portes incluidos
(Península y Baleares)
Mercancía sobre camión

IVA no incluido

En caso de expiración de la tarifa,
póngase en contacto con nosotros.

www.dagartech.com

ES | V.0 · 2019

Dagartech
GRUPOS ELECTRÓGENOS

Oficina Central

Pol. Centrovía, c / Panamá, 12
La Muela 50198
Zaragoza - España
Teléfono: +34 976 141 655
Fax: +34 976 141 629
Email: info@dagartech.com

Dagartech
GRUPOS ELECTRÓGENOS

Índice

Gama Portátil	**4**
Gama Portátil · **Básica**	**4**
Gama Portátil · **Profesional**	**6**
Gama Portátil · **Residencial**	**8**
Gama Portátil · **BC**	**10**
BC · **Honda**	**10**
BC · **Vanguard**	**12**
Gama Portátil · **Soldadura**	**14**
Gama Agrícola	**17**
Gama Agrícola · **Lombardini & Deutz** (aire)	**17**
Gama Balance · Emergencia	**21**
Modelos trifásicos	
Gama Balance Emergencia · **abiertos** · **400/230V**	**22**
Gama Balance Emergencia · **insonorizados** · **400/230V**	**24**
Modelos monofásicos	
Gama Balance Emergencia · **abiertos** · **230V**	**26**
Gama Balance Emergencia · **insonorizados** · **230V**	**26**
Gama Industrial	**27**
Modelos trifásicos	
Gama Industrial · **abiertos** · **400/230V**	**28**
Gama Industrial · **insonorizados** · **400/230V**	**30**

Servicio **Postventa** & Área de **Repuestos** [página 20]

service.parts@dagartech.com
+34 976 141 655

Dagartech

GRUPOS ELECTRÓGENOS

Gama Portátil Básica

2,4 - 8kVA · 50Hz

Producto **sencillo, fiable, de alta eficiencia y larga vida útil**. Los grupos gasolina de la **Gama Básica** han sido diseñados para su uso en **aplicaciones profesionales**.

Conoce todos los modelos de la gama en:
www.dagartech.com/es/grupos-electrogenos/portatil-basica

Alcance de suministro estándar de la Gama Básica

1. **Motor gasolina HONDA serie GX** Industrial 3000 r.p.m. 4 tiempos.
2. **Alternador MeccAlte IP23** adaptado a norma de generadores.
3. **Depósito**[1] metálico **original HONDA**.
4. **Chasis de acero** con amortiguadores antivibratorios.

- Suministro sin aceite lubricante de motor.
- Protección aceite motor.
- Llave de paso de combustible.
- Protección térmica.

[1] 3,1 litros de capacidad en modelos DGH 3000 B, DGH 3500 B y DGH 4000 B.
5,3 litros de capacidad en modelos DGH 5000 B, DGH 6000 B y DGH 6 TF B.
6,1 litros de capacidad en modelos DGH 8000 B, DGH 9000 B, DGH 8 TF B y DGH 9 TF B.

Refrigeración por aire · Chasis estático · 3.000 rpm · Gasolina · Marca de Conformidad Europea

Referencia	CARACTERÍSTICAS TÉCNICAS				PVP (€)		OPCIONALES PVP (€)		
	Motor	Voltaje	Potencia	Peso	Arranque	Arranque	Kit transporte	Alternador AVR	Cuadro con diferencial
	HONDA	(V)	KVA	Kg	Manual	Eléctrico			
DGH 3000 B	*GX 160*	230V	2,4	36	635 €	-	70 €	-	-
DGH 3500 B	*GX 160*	230V	3,1	40	695 €	-	70 €	-	-
DGH 4000 B	*GX 200*	230V	3,5	43	755 €	-	70 €	180 €	-
DGH 5000 B	*GX 270*	230V	4,1	55	990 €	1.570 €	70 €	180 €	350 €
DGH 6000 B	*GX 270*	230V	6	68	1.130 €	1.710 €	70 €	180 €	-
DGH 7000 B	*GX 390*	230V	6,8	71	1.240 €	1.820 €	70 €	180 €	-
DGH 8000 B	*GX 390*	230V	7	74	1.315 €	1.970 €	70 €	180 €	-
DGH 9000 B	*GX 390*	230V	8	92	1.455 €	2.110 €	70 €	180 €	-
DGH 6 TF B	*GX 270*	400/230V	6	69	1.230 €	1.815 €	70 €	180 €	-
DGH 8 TF B	*GX 390*	400/230V	7,5	78	1.435 €	2.090 €	70 €	180 €	380 €
DGH 9 TF B	*GX 390*	400/230V	8	90	1.575 €	2.230 €	70 €	180 €	380 €

PORTES PAGADOS
PENÍNSULA Y BALEARES

Dagartech se reserva el derecho a modificar cualquier información contenida en este documento sin previo aviso.

HONDA

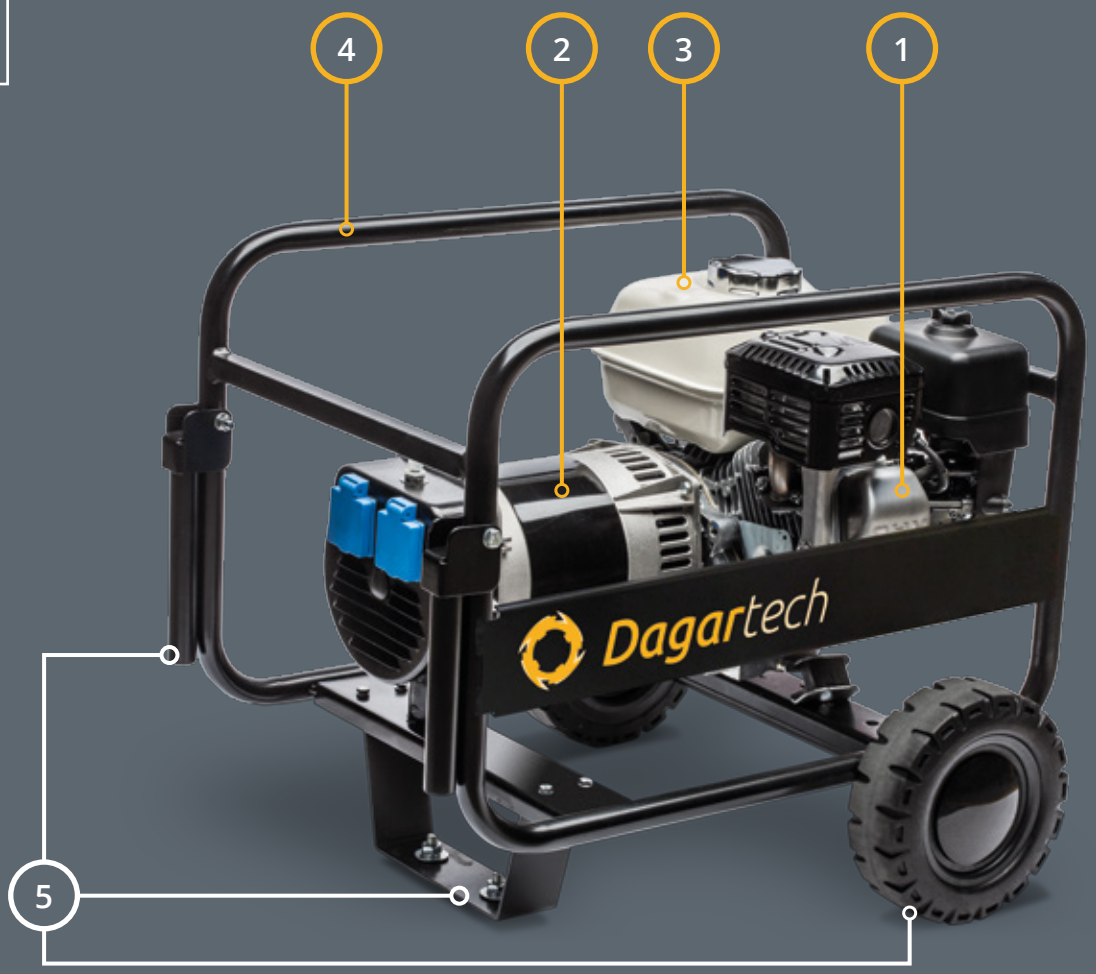

Imagen orientativa

Configuración de bases

Referencia	CONFIGURACIÓN BASES SALIDA		
	IP44	CEE IP44	CEE IP44
	Schuko	2P+T 32A	3P+N+T 16A
DGH 3000 B	2	-	-
DGH 3500 B	2	-	-
DGH 4000 B	2	-	-
DGH 5000 B	2	-	-
DGH 6000 B	1	1	-
DGH 7000 B	2	-	-
DGH 8000 B	1	1	-
DGH 9000 B	1	1	-
DGH 6 TF B	1	-	1
DGH 8 TF B	1	-	1
DGH 9 TF B	1	-	1

Opciones disponibles

(5) **Kit transporte:** Incluye ruedas impinchables con eje, apoyo y maneral.

- **Alternador con AVR:** Alternador con sistema de regulación de voltaje de serie, original de fabricante.
- **Cuadro con diferencial:** Caja plástica estanca con diferencial e interruptores magnetotérmicos de protección. Bases IP44 en alternador.

Dagartech se reserva el derecho a modificar cualquier información contenida en este documento sin previo aviso.

Dagartech

GRUPOS ELECTRÓGENOS

Gama Portátil Profesional

4,1 - 15kVA · 50Hz

Aplicaciones profesionales de muy alta exigencia y uso intensivo. La **serie profesional** incorpora **tanques** de combustible **de gran capacidad, chapa superior de protección de motor y opciones de cuadro eléctrico** adaptado a normativa específica de obra.

Conoce todos los modelos de la gama en:
www.dagartech.com/es/grupos-electrogenos/portatil-profesional

Alcance de suministro estándar de la Gama Profesional

1. **Motor gasolina HONDA serie GX** Industrial 3000 r.p.m. 4 tiempos.
2. **Alternador MeccAlte IP23** adaptado a norma de generadores.
3. **Depósito**[1] de combustible de **gran capacidad**.
4. **Chasis de acero** con amortiguadores antivibratorios.
5. **Chapa** superior **de protección**.
   - Suministro sin aceite lubricante de motor.
   - Protección aceite motor.
   - Llave de paso de combustible.
   - Protección térmica.

[1]15 litros de capacidad en modelos DGH 5000 P, DGH 6000 P, DGH 8000 P, DGH 9000 P, DGH 6 TF P, DGH 8 TF P y DGH 9 TF P.

25 litros de capacidad en modelos DGH 12000 P, DGH 12 TF P y DGH 15 TF P.

Refrigeración por aire · Chasis estático · 3.000 rpm · Gasolina · Marca de Conformidad Europea

Referencia	CARACTERÍSTICAS TÉCNICAS				PVP (€)		OPCIONALES PVP (€)		
	Motor	Voltaje	Potencia	Peso	Arranque	Arranque	Kit transporte	Alternador AVR	Cuadro de bases IP67
	HONDA	(V)	KVA	Kg	Manual	Eléctrico			
DGH 5000 P	*GX 270*	230V	4,1	58	1.070 €	1.655 €	70 €	180 €	380 €
DGH 6000 P	*GX 270*	230V	6	70	1.230 €	1.815 €	70 €	180 €	380 €
DGH 8000 P	*GX 390*	230V	7	77	1.405 €	2.070 €	70 €	180 €	405 €
DGH 9000 P	*GX 390*	230V	8	95	1.555 €	2.220 €	70 €	180 €	405 €
DGH 12000 P	*GX 630*	230V	12	121	-	3.335 €	70 €	205 €	700 €
DGH 6 TF P	*GX 270*	400/230V	6	70	-	1.860 €	70 €	180 €	505 €
DGH 8 TF P	*GX 390*	400/230V	7,5	80	1.530 €	2.200 €	70 €	180 €	505 €
DGH 9 TF P	*GX 390*	400/230V	8	92	1.675 €	2.345 €	70 €	180 €	505 €
DGH 12 TF P	*GX 630*	400/230V	12,5	118	-	3.435 €	70 €	205 €	600 €
DGH 15 TF P	*GX 690*	400/230V	15	125	-	4.035 €	70 €	205 €	600 €

PORTES PAGADOS
PENÍNSULA Y BALEARES

Dagartech se reserva el derecho a modificar cualquier información contenida en este documento sin previo aviso.

HONDA

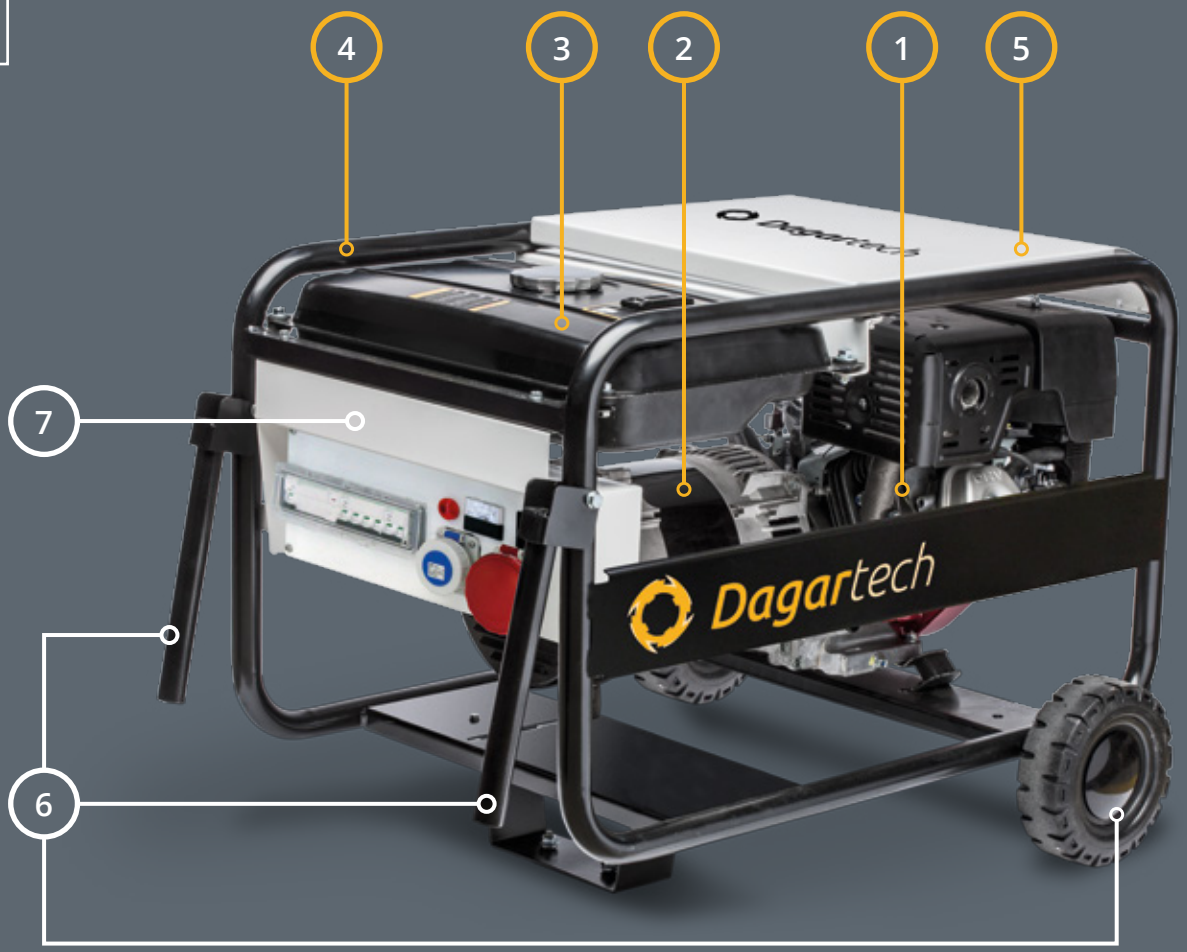

Imagen orientativa

Configuración de bases

Referencia	CONFIGURACIÓN BASES SALIDA			
	IP44	CEE IP44	CEE IP44	CEE IP44
	Schuko	2P+T 32A	3P+N+T 16A	3P+N+T 32A
DGH 5000 P	2	-	-	-
DGH 6000 P	1	1	-	-
DGH 8000 P	1	1	-	-
DGH 9000 P	1	1	-	-
DGH 12000 P	1	1	-	-
DGH 6 TF P	1	-	1	-
DGH 8 TF P	1	-	1	-
DGH 9 TF P	1	-	1	-
DGH 12 TF P	1	-	-	1
DGH 15 TF P	1	-	-	1

Opciones disponibles

(6) **Kit transporte:** Incluye ruedas impinchables con eje, apoyo y maneral.

(7) **Cuadro de bases IP67:** Cuadro metálico con bases IP67, diferencial, protección magnetotérmica, voltímetro y cuentahoras.

- **Cuadro IP67 monofásico: 1 x schuko + 1 x 2P+T 32A.**
- **Cuadro IP67 trifásico:**
  - **1 x schuko + 1 x 3P+N+T 16A**
    (en modelos DGH 6 TF P, DGH 8 TF P y DGH 9 TF P).
  - **1 x schuko + 1 x 3P+N+T 32A**
    (en modelos DGH 12 TF P y DGH 15 TF P).

- **Alternador con AVR:** Alternador con sistema de regulación de voltaje de serie, original de fabricante.

Dagartech se reserva el derecho a modificar cualquier información contenida en este documento sin previo aviso.

Dagartech

GRUPOS ELECTRÓGENOS

Gama Portátil Residencial

4,1 - 15kVA · 50Hz

Ideal **para aplicaciones residenciales y profesionales.** La **Gama Residencial** ofrece **mayor potencia eléctrica** e **incluye motor de arranque eléctrico con batería**. Dispone de **tanque de combustible de gran capacidad** y ofrece la **posibilidad de incorporar diferentes automatismos** combinando distintas opciones eléctricas con total fiabilidad y seguridad.

Conoce todos los modelos de la gama en:
www.dagartech.com/es/grupos-electrogenos/portatil-residencial

Alcance de suministro estándar de la Gama Básica

1. **Motor gasolina HONDA serie GX** Industrial 3000 r.p.m. 4 tiempos.
2. **Alternador MeccAlte IP23** adaptado a norma de generadores.
3. **Depósito** de combustible de **gran capacidad**.
4. **Chasis de acero** con amortiguadores antivibratorios.
5. **Chapa** superior **de protección**.

- Suministro sin aceite lubricante de motor.
- Protección aceite motor.
- Llave de paso de combustible.
- Protección térmica.

[1]15 litros de capacidad en modelos DGH 5000 R, DGH 8000 R, DGH 5 TF R y DGH 8 TF R.
25 litros de capacidad en modelos DGH 12000 R, DGH 12 TF R y DGH 15 TF R.

Refrigeración por aire · Chasis estático · 3.000 rpm · Gasolina · Marca de Conformidad Europea

Referencia	CARACTERÍSTICAS TÉCNICAS				PVP (€)			OPCIONALES PVP (€)	
	Motor	Voltaje	Potencia	Peso	Arranque	Arranque	Arranque	Kit transporte	Alternador AVR
	HONDA	(V)	KVA	Kg	Eléctrico	Señal	Fallo red		
DGH 5000 R	*GX 270*	230V	4,1	58	1.655 €	Consultar	Consultar	70 €	180 €
DGH 8000 R	*GX 390*	230V	7	77	2.070 €	Consultar	Consultar	70 €	180 €
DGH 12000 R	*GX 630*	230V	12	121	3.335 €	Consultar	Consultar	70 €	205 €
DGH 6 TF R	*GX 270*	400/230V	6	70	1.865 €	Consultar	Consultar	70 €	180 €
DGH 8 TF R	*GX 390*	400/230V	7,5	80	2.200 €	Consultar	Consultar	70 €	180 €
DGH 12 TF R	*GX 630*	400/230V	12,5	118	3.435 €	Consultar	Consultar	70 €	205 €
DGH 15 TF R	*GX 690*	400/230V	15	125	4.035 €	Consultar	Consultar	70 €	205 €

PORTES PAGADOS
PENÍNSULA Y BALEARES

Dagartech se reserva el derecho a modificar cualquier información contenida en este documento sin previo aviso.

HONDA

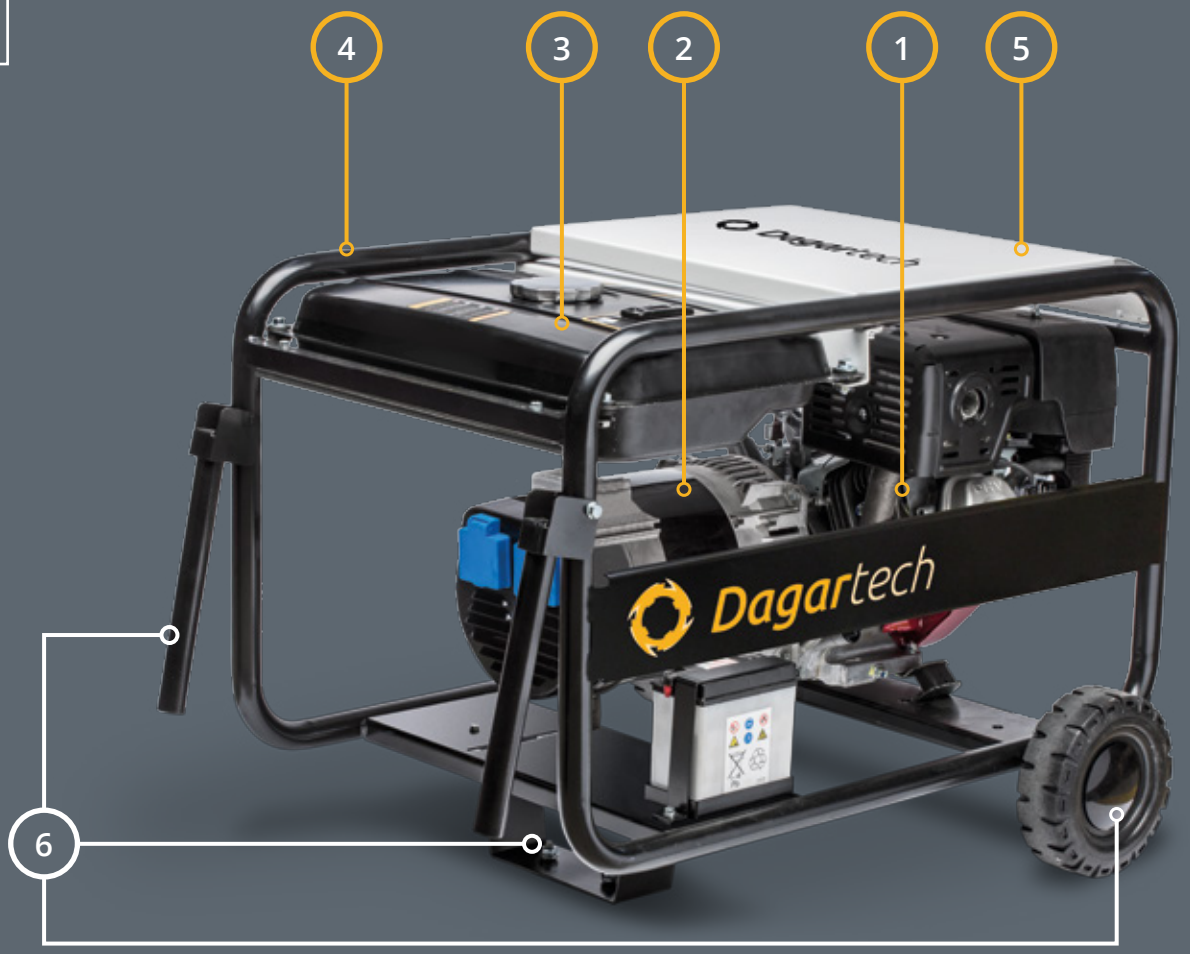

Imagen orientativa

Configuración de bases

Referencia	CONFIGURACIÓN BASES SALIDA			
	IP44	CEE IP44	CEE IP44	CEE IP44
	Schuko	2P+T 32A	3P+N+T 16A	3P+N+T 32A
DGH 5000 R	2	-	-	-
DGH 8000 R	1	1	-	-
DGH 12000 R	1	1	-	-
DGH 6 TF R	1	-	1	-
DGH 8 TF R	1	-	1	-
DGH 12 TF R	1	-	-	1
DGH 15 TF R	1	-	-	1

Opciones disponibles

(6) **Kit transporte:** Incluye ruedas impinchables con eje, apoyo y maneral.

- **Alternador con AVR:** Alternador con sistema de regulación de voltaje de serie, original de fabricante.

Dagartech se reserva el derecho a modificar cualquier información contenida en este documento sin previo aviso.

Dagartech

GRUPOS ELECTRÓGENOS

Gama Portátil BC · Honda

5 - 8kVA · 50Hz

Máquinas profesionales para empresas de alquiler de maquinaria y construcción. Los grupos de la **Gama BC · Honda** se caracterizan por su **robustez y eficiencia**. Incorporan **alternadores sobredimensionados, cuadros especiales de obra** que cumplen la normativa vigente y **kits de ruedas** para facilitar su transporte y manejo.

Conoce todos los modelos de la gama en:
www.dagartech.com/es/grupos-electrogenos/portatil-BC

Alcance de suministro estándar de la Gama BC · Honda

1. **Motor gasolina HONDA serie GX** Industrial 3.000 r.p.m. 4 tiempos.
2. **Alternador MeccAlte IP23** adaptado a norma de generadores.
3. **Depósito**[1] de combustible metálico **original Honda**.
4. **Chasis de acero** con amortiguadores antivibratorios.
5. **Chapa** superior **de protección**.
6. **Cuadro eléctrico** IP55 con bases IP67 con puerta de protección incorporado en chasis. Consta de:
   - Ventana interior de protección · aparatos eléctricos.
   - Diferencial.
   - Protección magnetotérmica por base.
   - Cuenta-horas.
7. **Kit transporte:** Incluye ruedas impinchables con eje, apoyo y maneral.

- Suministro sin aceite lubricante de motor.
- Protección aceite motor.
- Llave de paso de combustible.
- Protección térmica.

[1]5,3 litros de capacidad en modelo DGH 5000 BC, DGH 6000 BC y DGH 6 TF BC.
6,1 litros de capacidad en modelos DGH 9000 BC y DGH 9 TF BC.

Refrigeración por aire · Chasis móvil · 3.000 rpm · Gasolina · Marca de Conformidad Europea

Referencia	CARACTERÍSTICAS TÉCNICAS				PVP (€)		OPCIONALES PVP
	Motor	Voltaje	Potencia	Peso	Arranque	Arranque	Alternador AVR
	HONDA	(V)	KVA	Kg	Manual	Eléctrico	
DGH 5000 BC	*GX 270*	230V	5	72	1.550 €	2.125 €	180 €
DGH 6000 BC	*GX 270*	230V	6	84	1.700 €	2.275 €	180 €
DGH 9000 BC	*GX 390*	230V	8	108	1.975 €	2.625 €	180 €
DGH 6 TF BC	*GX 270*	400/230V	6	84	1.825 €	2.395 €	180 €
DGH 9 TF BC	*GX 390*	400/230V	8	108	2.075 €	2.745 €	180 €

PORTES PAGADOS
PENÍNSULA Y BALEARES

Dagartech se reserva el derecho a modificar cualquier información contenida en este documento sin previo aviso.

HONDA

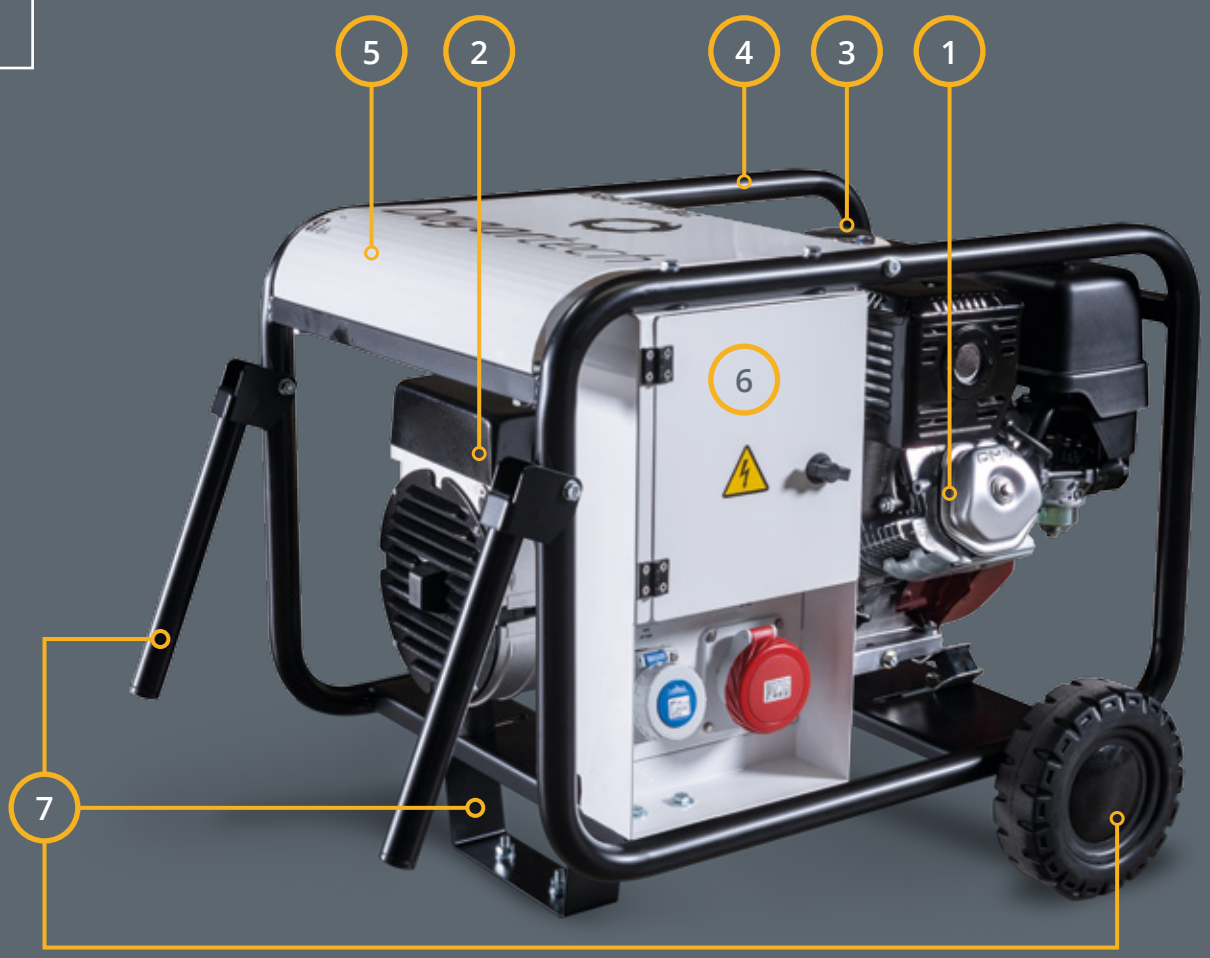

Imagen orientativa

Configuración de bases

Referencia	CONFIGURACIÓN BASES SALIDA		
	IP67	CEE IP67	CEE IP67
	Schuko	2P+T 32A	3P+N+T 16A
DGH 5000 BC	2	-	-
DGH 6000 BC	1	1	-
DGH 9000 BC	1	1	-
DGH 6 TF BC	1	-	1
DGH 9 TF BC	1	-	1

Opciones disponibles

- **Alternador con AVR:** Alternador con sistema de regulación de voltaje de serie, original de fabricante.

Dagartech se reserva el derecho a modificar cualquier información contenida en este documento sin previo aviso.

Dagartech

GRUPOS ELECTRÓGENOS

Gama Portátil

BC · Vanguard

20 - 24kVA · 50Hz

Máquinas profesionales para empresas de alquiler de maquinaria y construcción de **alta potencia**. Los grupos de la **Gama BC · Vanguard** se caracterizan por su **robustez y eficiencia**. Incorporan **alternadores sobredimensionados**, **cuadros especiales de obra** que cumplen la normativa vigente y **kits de ruedas** para facilitar su transporte y manejo.

Conoce todos los modelos de la gama en:
www.dagartech.com/es/grupos-electrogenos/portatil-BC

Alcance de suministro estándar de la Gama BC · Vanguard

1. **Motor gasolina VANGUARD** Industrial 3.000 r.p.m. 4 tiempos.
2. **Alternador MeccAlte IP23** adaptado a norma de generadores.
3. **Depósito**[1] de combustible de **gran capacidad**.
4. **Chasis de acero** con amortiguadores antivibratorios.
5. **Chapa** superior **de protección**.
6. **Cuadro eléctrico** IP55 con bases IP67 con puerta de protección incorporado en chasis. Consta de:
   - Ventana interior de protección · aparatos eléctricos.
   - Diferencial.
   - Protección magnetotérmica por base.
   - Cuenta-horas.
   - Pulsador de emergencia.
7. **Kit transporte:** Incluye ruedas impinchables con eje, apoyo y maneral.

- Suministro sin aceite lubricante de motor.
- Protección aceite motor.
- Llave de paso de combustible.
- Protección térmica.

[1] 25 litros de capacidad en todos los modelos de la Gama BC · Vanguard.

Refrigeración por aire · Chasis móvil · 3.000 rpm · Gasolina · Marca de Conformidad Europea

Referencia	CARACTERÍSTICAS TÉCNICAS					PVP (€)
	Motor	Voltaje	PRP	ESP	Peso	Arranque
	VANGUARD	(V)	KVA	KVA	Kg	Eléctrico
DGB 20 TF BC	*5434*	400/230V	18	20	215	5.460 €
DGB 24 TF BC	*6134*	400/230V	22	24	220	5.875 €

PORTES PAGADOS
PENÍNSULA Y BALEARES

Dagartech se reserva el derecho a modificar cualquier información contenida en este documento sin previo aviso.

VANGUARD

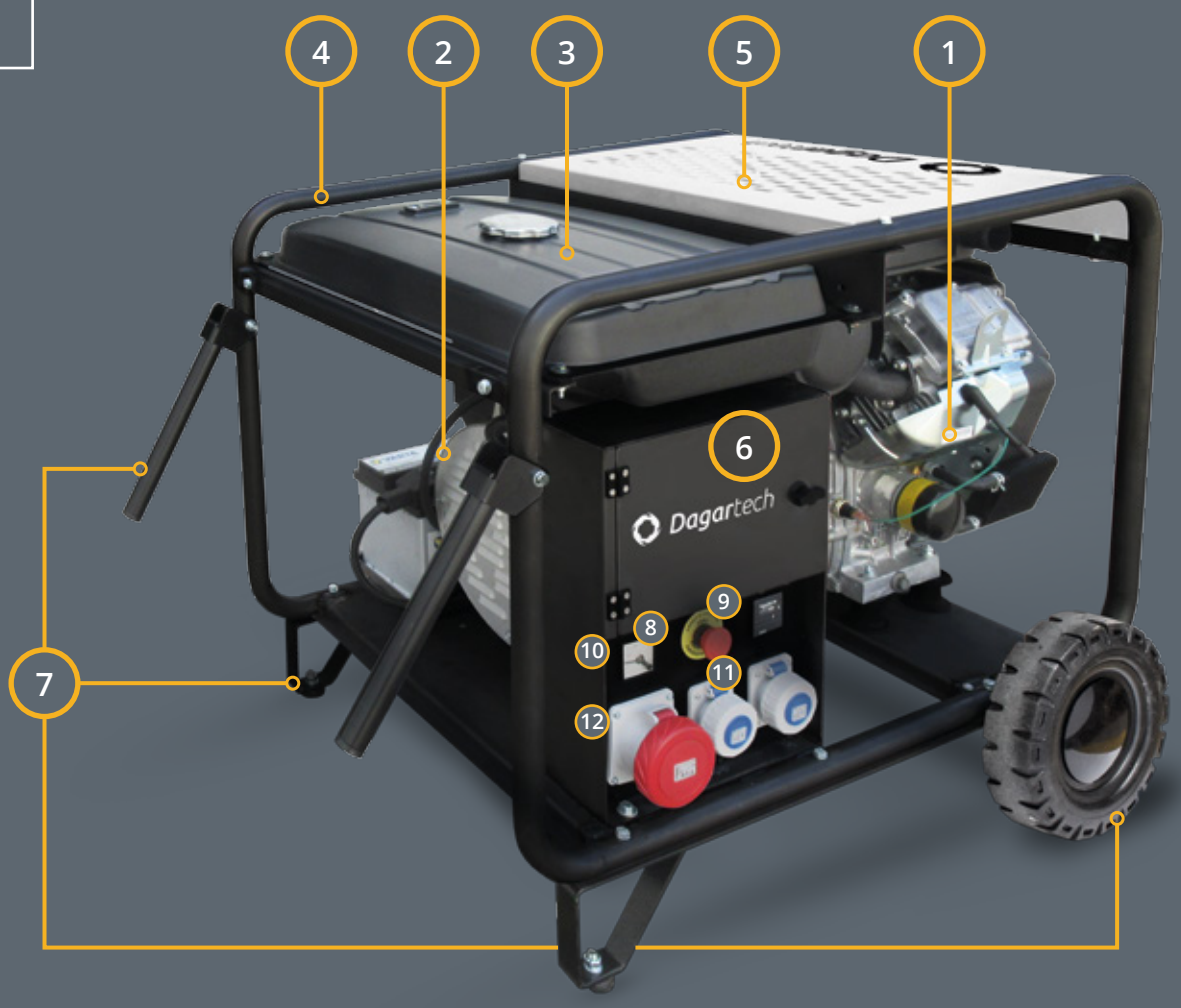

Imagen orientativa

Cuadro eléctrico

El cuadro eléctrico está adaptado a norma de obra ICT-BT-33.
La puerta metálica de protección adicional de los elementos eléctricos le confiere robustez y fiabilidad para las condiciones de trabajo más adversas.

Incluye:

- (8) **Pulsador de emergencia**.
- **Protección magnetotérmica** individual y **diferencial**.
- (9) **Cuentahoras**.
- (10) **Voltímetro**.

Configuración de bases

Referencia	CONFIGURACIÓN BASES SALIDA	
	IP67	CEE IP67
	(11) Schuko	(12) 3P+N+T 32A
DGB 20 TF BC	2	1
DGB 24 TF BC	2	1

Dagartech se reserva el derecho a modificar cualquier información contenida en este documento sin previo aviso.

Dagartech

GRUPOS ELECTRÓGENOS

Gama Portátil Soldadura

5 - 6,5kVA · 50Hz

Soldadoras prácticas, versátiles y fáciles de usar. Para **todo tipo de electrodos** en función del modelo. Disponen de un **selector para funcionar en modo grupo electrógeno**. No permite sobrecargas de alternador.

Conoce todos los modelos de la gama en:
www.dagartech.com/es/grupos-electrogenos/soldadura

Alcance de suministro estándar de la Gama Soldadura

1. **Motor gasolina HONDA serie GX** Industrial 3000 r.p.m. 4 tiempos.
2. **Alternador Sincro IP23** adaptado a norma de generadores.
3. **Depósito**[1] metálico **original HONDA**.
4. **Chasis de acero** con amortiguadores antivibratorios.
5. **Kit cable soldadura**[2] (4 metros soldadura y 2 metros de masa) + pinzas.
6. **Kit transporte:** Incluye ruedas impinchables con eje, apoyo y maneral.

- Suministro sin aceite lubricante de motor.
- Protección aceite motor.
- Llave de paso de combustible.
- Protección térmica.

[1]5,3 litros de capacidad en modelo DGH 170 W.
6,1 litros de capacidad en modelos DGH 200 W, DGH 220 W y DGH 220 MF W.
[2]No incluye careta.

Refrigeración por aire · Chasis móvil · 3.000 rpm · Gasolina · Marca de Conformidad Europea

Referencia	CARACTERÍSTICAS TÉCNICAS							PVP (€)	
	Motor	Potencia Soldadura	Corriente Soldadura	Tipo	Tensión Salida	Salida Auxiliar	Peso	Arranque	Arranque
	HONDA	(A)		Electrodo	(V)	kVA	Kg	Manual	Eléctrico
DGH 170 W	*GX 270*	180 A	AC	Rutilo (3,25 mm)	230V	5	75	1.685 €	2.265 €
DGH 200 W	*GX 390*	200 A	AC	Rutilo (4 mm)	230V	7	90	1.945 €	2.600 €
DGH 220 MF W	*GX 390*	220 A	CC	Rutilo, Celulósico, Básico (4,5 mm)	230V	5	91	2.195 €	2.855 €
DGH 220 W	*GX 390*	220 A	CC	Rutilo, Celulósico, Básico (4,5 mm)	400/230V	3,5 / 6,5	92	2.095 €	2.750 €

PORTES PAGADOS
PENÍNSULA Y BALEARES

Dagartech se reserva el derecho a modificar cualquier información contenida en este documento sin previo aviso.

HONDA

Imagen orientativa

Configuración de bases

Referencia	CONFIGURACIÓN BASES SALIDA		
	IP44	CEE IP44	CEE IP44
	Schuko	2P+T 32A	3P+N+T 16A
DGH 170 W	2	-	-
DGH 200 W	1	1	-
DGH 220 MF W	1	1	-
DGH 220 W	1	-	1

Dagartech se reserva el derecho a modificar cualquier información contenida en este documento sin previo aviso.

Depósitos Gasolina

- **Depósitos de gasolina** para motor **Honda**, compatibles con los modelos Honda GX270 y Honda GX390 respectivamente.
- **Recambio original** del fabricante.

Recambios originales

HONDA

PVP (€)	
Depósito gasolina **Honda GX270**	**18,00 €**
Depósito gasolina **Honda GX390**	

Dagartech

GRUPOS ELECTRÓGENOS

Gama Agrícola

6 - 40kVA · 50Hz

Dagartech se reserva el derecho a modificar cualquier información contenida en este documento sin previo aviso.

www.dagartech.com

Dagartech

GRUPOS ELECTRÓGENOS

Gama Agrícola

6 - 40kVA · 50Hz

Lombardini & Deutz
(refrigerados por aire)

La **Gama Agrícola** ha sido concebida para cubrir las necesidades energéticas del sector.
Equipos robustos y fiables adecuados para todo tipo de explotaciones agrícolas y ganaderas.

Conoce todos los modelos de la gama en:
www.dagartech.com/es/grupos-electrogenos/agricola

Alcance de suministro estándar de la Gama Agrícola (aire)

1. **Motor diésel** 1500 r.p.m. refrigerado por aire.
2. **Alternador MeccAlte:**
   - **Regulación Compound** para los modelos DGL 6 MF ME, DGL 6 ME, DGL 10 MF ME, DGL 10 ME y DGD 12 ME.
   - **Regulación AVR** para los modelos DGD 12 MF ME, DGD 20 ME, DGD 30 ME y DGD 40 ME.
3. **Placa de control** digital **DSE 3110**.
   - **Parámetros medidos** por la placa de control **DSE 3110**: r.p.m., voltaje (V) y frecuencia (Hz).
   - **Alarmas detectadas** por la placa de control **DSE 3110**: r.p.m., voltaje (V) y frecuencia (Hz).
4. **Depósito de combustible**[1].
5. **Bancada de acero electrosoldada** con amortiguadores antivibratorios.
6. **Protección magnetotérmica**.

Refrigeración por aire · Abierto · 1.500 rpm · Diésel · Marca de Conformidad Europea

Referencia	CARACTERÍSTICAS TÉCNICAS							PVP (€)	OPCIONALES PVP	
	PRP	ESP	Voltaje	Motor	Depósito	Dimensiones*	Peso		Arranque y paro por señal	Arranque y paro por reloj
	kVA	kVA	V	Modelo	l	mm	kg			
DGL 6 MF ME	6,5	7,15	230V	*4LD 820/L*	11,5	1300x750x1160	263	4.380 €	385 €	580 €
DGL 6 ME	7	7,7	400/230V	*4LD 820/L*	11,5	1300x750x1160	257	4.340 €	385 €	580 €
DGL 10 MF ME	8,3	9	230V	*9LD 625-2L*	11,5	1300x750x1160	257	5.285 €	385 €	580 €
DGL 10 ME	10,3	11,2	400/230V	*9LD 625-2L*	11,5	1300x750x1160	247	5.205 €	385 €	580 €
DGD 12 MF ME	10,5	11	230V	*F2L2011F*	30	1300x750x1160	388	7.495 €	230 €	415 €
DGD 12 ME	12	13,2	400/230V	*F2L2011F*	30	1300x750x1160	349	7.100 €	230 €	415 €
DGD 20 ME	19,8	21,5	400/230V	*F3L2011F*	30	1300x750x1160	430	8.280 €	230 €	415 €
DGD 30 ME	30	32	400/230V	*F4L2011F*	56	1500x750x1160	525	9.700 €	230 €	415 €
DGD 40 ME	40,3	42,3	400/230V	*BF4L2011F*	160	1500x750x1160	575	11.045 €	230 €	415 €

PORTES PAGADOS
PENÍNSULA Y BALEARES

Dagartech se reserva el derecho a modificar cualquier información contenida en este documento sin previo aviso.

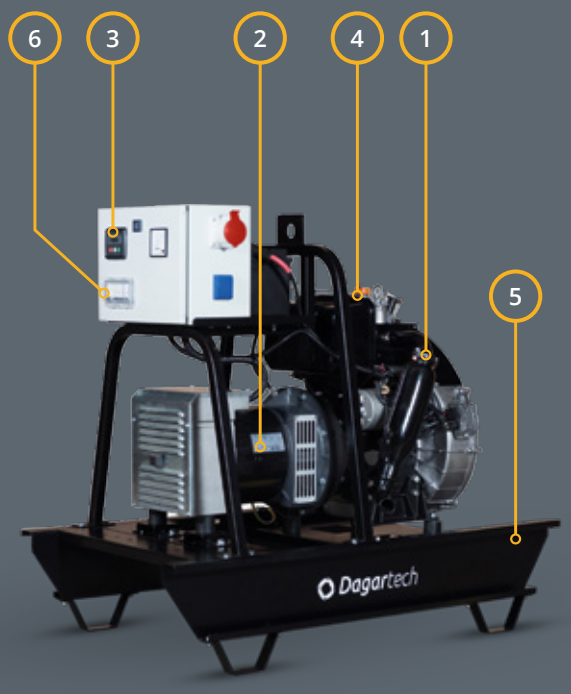

[1]Los modelos Lombardini cuentan en su alcance de suministro estándar con depósito de combustible original del fabricante. 11,5 litros de capacidad en los modelos DGL 6 MF ME y DGL 6 ME. 10 litros de capacidad en los modelos DGL 10 MF ME y DGL 10 ME.

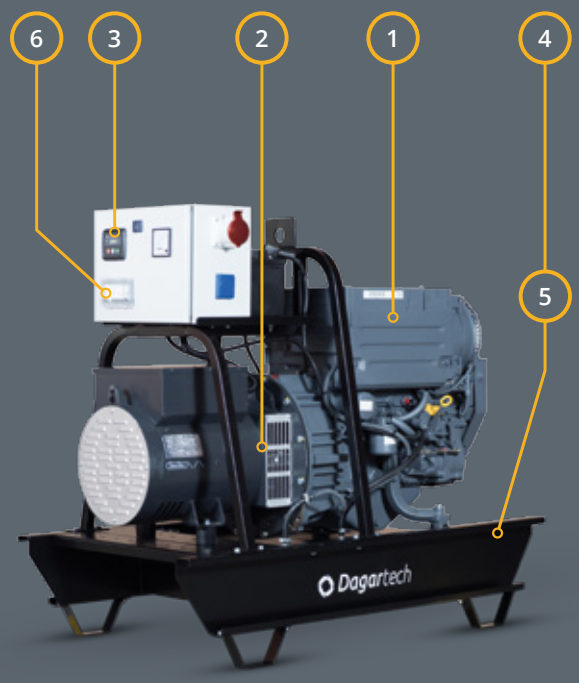

[1]Los modelos Deutz cuentan en su alcance de suministro estándar con depósito de combustible integrado en bancada. 30 litros de capacidad en los modelos DGD 12 MF ME y DGD 12 ME. 56 litros de capacidad en el modelo DGD 30 ME. 160 litros de capacidad en el modelo DGD 40 ME.

Imágenes orientativas

Configuración de bases

Referencia	CONFIGURACIÓN BASES SALIDA		
	IP44	CEE IP44	CEE IP44
	Schuko	2P+T 32A	2P+T 32A
DGL 6 MF ME	1	1	-
DGL 6 ME	1	-	1
DGL 10 MF ME	1	1	-
DGL 10 ME	1	-	1
DGD 12 MF ME	1	1	-
DGD 12 ME	1	-	1
DGD 20 ME	1	-	1
DGD 30 ME	-	-	-
DGD 40 ME	-	-	-

Opciones disponibles

- **Arranque y paro por señal:** Placa de control Deep Sea Electronics. Arranque por control remoto (señal). No incluye conmutación ni vigilante de red.
- **Arranque y paro por reloj:** Arranque programado mediante reloj analógico o digital. Programación admitida por el reloj: Diario-Semanal o Programación de impulsos (de 1 a 59 s), y cambio v/i.

Dagartech se reserva el derecho a modificar cualquier información contenida en este documento sin previo aviso.

Servicio **Postventa** & **Área de Repuestos**

Tan importante como elegir el grupo electrógeno que mejor se adapta a tus necesidades y situaciones de uso, es saber seleccionar los repuestos más adecuados para que siga funcionando como el primer día.

En Dagartech contamos con un departamento dedicado en exclusiva al asesoramiento, venta y asistencia en recambios y piezas de repuesto.

La misión de nuestro departamento de recambios y piezas de repuesto es **alargar la vida útil de tu grupo electrógeno, garantizando que funcione de manera segura y eficiente**, además de mejorar de forma significativa el rendimiento y la eficiencia del mismo.

Para ello, en Dagartech **contamos con una amplia selección de motores, alternadores y demás componentes de primeras marcas**, las cuales cuentan con los mayores estándares de calidad del mercado.

Te damos una respuesta rápida y resolvemos tus problemas con eficiencia.

Nos comprometemos con tu incidencia hasta que ya no existe.

Te proporcionamos una solución segura y fiable.

Realizamos envíos en 48 horas

48h

Escanea este código QR y **descarga nuestras últimas ofertas** en recambios y piezas de repuesto

service.parts@dagartech.com

+34 976 141 655

Dagartech

GRUPOS ELECTRÓGENOS

Gama Balance Emergencia

8 - 220kVA · 50Hz

Dagartech se reserva el derecho a modificar cualquier información contenida en este documento sin previo aviso.

www.dagartech.com

Dagartech

GRUPOS ELECTRÓGENOS

Gama Balance Emergencia

9 - 220kVA · 50Hz

Idónea para su uso en emergencia, la **Gama Balance** ha sido diseñada para ofrecer un óptimo rendimiento en **diversas aplicaciones industriales, residenciales y en equipamiento de espacios públicos.**

Conoce todos los modelos de la gama en:
www.dagartech.com/es/grupos-electrogenos/balance-emergencia

Alcance de suministro estándar de la Gama Balance Emergencia

1. **Motor diésel** 1500 r.p.m. refrigerado por agua.
2. **Alternador de 12 hilos** con regulación electrónica.
3. **Placa de control** digital **DSE 6020 MKII**.
   - **Silencioso de escape de gases industrial**.
4. **Depósito de combustible metálico**[2].
5. **Pulsador de parada de emergencia**.
6. **Protección magnetotérmica**.
7. **Cargador** electrónico **de batería**.
8. **Batería sin mantenimiento**.
9. **Desconectador de batería**.

Refrigeración por aire · Abierto · 1.500 rpm · Diésel

Opciones disponibles

Plataforma	Referencia	CARACTERÍSTICAS TÉCNICAS						PVP (€)	CONMUTACIÓN		A/P señal con contactor
		PRP	ESP	Voltaje	Motor	Interruptor	Peso		A	PVP (€)	PVP (€)
		kVA	kVA	V	Modelo	A	kg				
1K1B	BGK 9 ST	8	9	400/230V	KWD 1003	16	320	6.645 €	25	370 €	190 €
1K1B	BGP 15 ST	12	13	400/230V	403A-11G1	32	425	7.300 €	25	370 €	190 €
1K1B	BGK 22 ST	19	20	400/230V	KDI 1903M	32	360	7.490 €	40	435 €	230 €
1K1B	BGP 25 ST	20	22	400/230V	404A-22G1	32	475	8.105 €	40	435 €	230 €
2K1B	BGC 30 ST	25	28	400/230V	X2.5G2	50	575	8.335 €	40	435 €	230 €
2K1B	BGC 35 ST	30	33	400/230V	X3.3G1	50	630	9.030 €	60	595 €	325 €
2K1B	BGC 40 ST	35	38	400/230V	X3.3G1	63	650	9.450 €	60	595 €	325 €
2K1B	BGK 45 ST	40	44	400/230V	KDI 2504TM40	80	620	9.685 €	80	685 €	360 €
2K1B	BGP 50 ST	45	50	400/230V	1103A-33TG1	80	780	10.800 €	80	685 €	360 €
2K1B	BGK 70 ST	63	68	400/230V	KDI 3404TM	100	890	11.185 €	125	720 €	405 €
3K1B	BGP 85 ME	75	83	400/230V	1104A-44TG2	125	920	14.415 €	125	720 €	405 €
3K1B	BGP 90 ST	82	89	400/230V	1104A-44TG2	125	1165	14.840 €	125	720 €	405 €

PORTES PAGADOS
PENÍNSULA Y BALEARES

Dagartech se reserva el derecho a modificar cualquier información contenida en este documento sin previo aviso.

Perkins | KOHLER | Cummins | IVECO

Grupos electrógenos **trifásicos** (400/230V)

Abiertos (sin insonorizar)

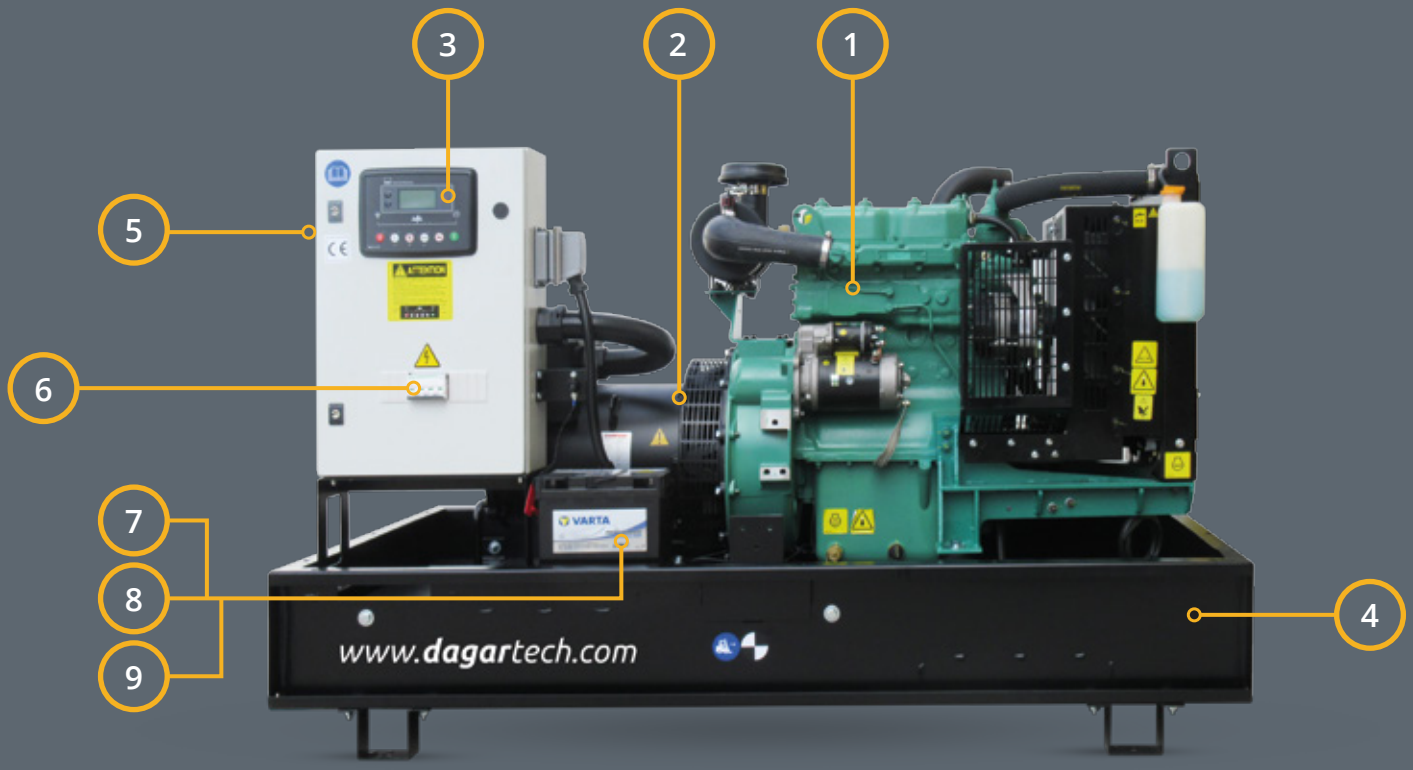

Imagen orientativa

Marca de Conformidad Europea

Opciones disponibles

Plataforma	Referencia	CARACTERÍSTICAS TÉCNICAS						PVP (€)	CONMUTACIÓN	
		PRP	ESP	Voltaje	Motor	Interruptor	Peso		A	PVP (€)
		kVA	kVA	V	Modelo	A	kg			
3K1B	BGI 110 ST	100	110	400/230V	*N45 TM2A*	160	1235	15.840 €	160	1.120 €
3K1B	BGI 135 ST	122	135	400/230V	*N45 TM3*	200	1320	17.145 €	250	1.565 €
4K1B	BGC 150 ST	140	150	400/230V	*6BTAA5.9G7*	250	1550	19.375 €	250	1.565 €
4K1B	BGC 175 ST	156	173	400/230V	*6BTAA5.9G7*	250	1575	19.760 €	250	1.565 €
4K1B	BGI 200 ST	182	200	400/230V	*N67TM7*	400	1595	24.915 €	315	1.840 €
4K1B	BGI 220 ST	200	220	400/230V	*N67TM7*	400	1640	25.300 €	315	1.840 €

	Dimensiones (mm)³			Capacidad Depósito (l)
	L	W	H	
1K1B	1450	862	1148	70
2K1B	1795	950	1252	110
3K1B	2150	1100	1570	220
4K1B	2650	1100	1700	350

Consultar la disponibilidad de otras opciones según modelo.

Dagartech se reserva el derecho a modificar cualquier información contenida en este documento sin previo aviso.

Dagartech

GRUPOS ELECTRÓGENOS

Gama Balance Emergencia

9 - 220kVA · 50Hz

Idónea para su uso en emergencia, la **Gama Balance** ha sido diseñada para ofrecer un óptimo rendimiento en **diversas aplicaciones industriales, residenciales y en equipamiento de espacios públicos.**

Conoce todos los modelos de la gama en:
www.dagartech.com/es/grupos-electrogenos/balance-emergencia

Alcance de suministro estándar de la Gama Balance Emergencia

1. **Motor diésel** 1500 r.p.m. refrigerado por agua.
2. **Alternador de 12 hilos** con regulación electrónica.
3. **Placa de control** digital **DSE 6020 MKII**.
4. **Silencioso de escape de alta atenuación**.
5. **Depósito de combustible metálico**.
6. **Botón de parada de emergencia** con acceso mecanizado exterior.
7. **Carrocería** insonorizada **de chapa pintada**.
8. **Protección magnetotérmica**.
9. **Cargador** electrónico **de batería**.
10. **Batería sin mantenimiento**.
11. **Desconectador de batería**.

Refrigeración por aire · Insonorizado · 1.500 rpm · Diésel

Opciones disponibles

Plataforma	Referencia	CARACTERÍSTICAS TÉCNICAS						PVP (€)	CONMUTACIÓN		A/P señal con contactor	Carrocería galvanizada y pintada
		PRP	ESP	Voltaje	Motor	Interruptor	Peso		A	PVP (€)	PVP (€)	PVP (€)
		kVA	kVA	V	Modelo	A	kg					
AK1B	BGKS 9 ST	8	9	400/230V	*KWD 1003*	16	460	7.830 €	25	370 €	190 €	190 €
AK1B	BGPS 15 ST	12	13	400/230V	*403A-11G1*	32	565	8.750 €	25	370 €	190 €	190 €
AK1B	BGKS 22 ST	19	20	400/230V	*KDI 1903M*	32	500	8.930 €	40	435 €	230 €	190 €
AK1B	BGPS 25 ST	20	22	400/230V	*404A-22G1*	32	615	9.520 €	40	435 €	230 €	190 €
BK1B	BGCS 30 ST	25	28	400/230V	*X2.5G2*	50	805	10.175 €	40	435 €	230 €	230 €
BK1B	BGCS 35 ST	30	33	400/230V	*X3.3G1*	50	815	10.790 €	60	595 €	325 €	230 €
BK1B	BGCS 40 ST	35	38	400/230V	*X3.3G1*	63	835	11.215 €	60	595 €	325 €	230 €
BK1B	BGKS 45 ST	40	44	400/230V	*KDI 2504TM40*	80	805	11.445 €	80	685 €	360 €	270 €
BK1B	BGPS 50 ST	45	50	400/230V	*1103A-33TG1*	80	965	12.635 €	80	685 €	360 €	270 €
BK1B	BGPS 65 ST	61	66	400/230V	*1103A-33TG2*	100	1020	13.830 €	125	720 €	405 €	270 €
CK1B	BGPS 85 ME	75	83	400/230V	*1104A-44TG2*	125	1350	17.060 €	125	720 €	405 €	385 €
CK1B	BGPS 90 ST	82	89	400/230V	*1104A-44TG2*	125	1450	17.445 €	125	720 €	405 €	385 €

PORTES PAGADOS
PENÍNSULA Y BALEARES

Dagartech se reserva el derecho a modificar cualquier información contenida en este documento sin previo aviso.

Perkins | KOHLER | Cummins | IVECO

Grupos electrógenos **trifásicos** (400/230V)

Insonorizados

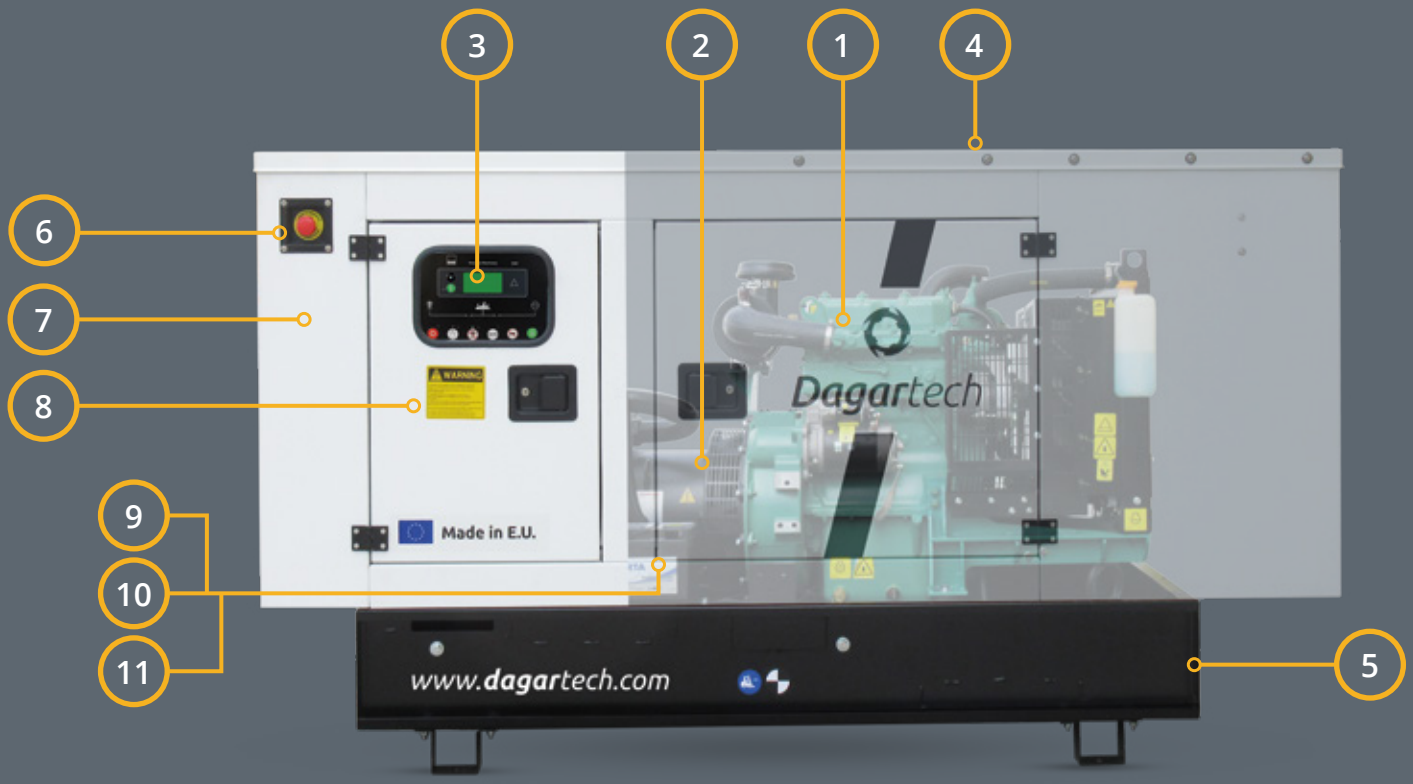

Imagen orientativa

Marca de Conformidad Europea

Opciones disponibles

Plataforma	Referencia	CARACTERÍSTICAS TÉCNICAS						PVP (€)	CONMUTACIÓN		Carrocería galvanizada y pintada
		PRP	ESP	Voltaje	Motor	Interruptor	Peso		A	PVP (€)	PVP (€)
		kVA	kVA	V	Modelo	A	kg				
CK1B	BGIS 110 ST	100	110	400/230V	*N45 TM2A*	160	1475	18.485 €	160	1.120 €	385 €
CK1B	BGIS 135 ST	122	135	400/230V	*N45 TM3*	200	1605	19.790 €	250	1.565 €	385 €
DK1B	BGCS 150 ST	140	150	400/230V	*6BTAA5.9G7*	250	1985	23.145 €	250	1.565 €	615 €
DK1B	BGCS 175 ST	156	173	400/230V	*6BTAA5.9G7*	250	2010	23.490 €	250	1.565 €	615 €
DK1B	BGIS 200 ST	182	200	400/230V	*N67TM7*	400	1995	28.335 €	315	1.840 €	615 €
DK1B	BGIS 220 ST	200	220	400/230V	*N67TM7*	400	2040	28.570 €	315	1.840 €	615 €

	Dimensiones (mm)³			Capacidad Depósito (l)
	L	W	H	
AK1B	1850	840	1200	70
BK1B	2270	972	1311	110
CK1B	2650	1100	1700	220
DK1B	3450	1100	1850	350

Consultar la disponibilidad de otras opciones según modelo.

Dagartech se reserva el derecho a modificar cualquier información contenida en este documento sin previo aviso.

Dagartech
GRUPOS ELECTRÓGENOS

Grupos electrógenos
monofásicos (230V)

Abiertos e insonorizados

Gama Balance Emergencia

8 - 18kVA · 50Hz

Idónea para su uso en emergencia, la **Gama Balance** ha sido diseñada para ofrecer un óptimo rendimiento en **diversas aplicaciones industriales, residenciales y en equipamiento de espacios públicos.**

Imagen orientativa

Conoce todos los modelos de la gama en:
www.dagartech.com/es/grupos-electrogenos/balance-emergencia

Refrigeración por agua · 1.500 rpm · Diésel · Marca de Conformidad Europea

Versión	Referencia	CARACTERÍSTICAS TÉCNICAS						PVP (€)	CONMUTACIÓN		A/P señal con contactor	Carrocería galvanizada y pintada
		PRP	ESP	Voltaje	Motor	Interruptor	Peso		A	PVP (€)	PVP (€)	PVP (€)
		kVA	kVA	V	Modelo	A	kg					
Ab	BGP 8 MF ST	7	8	230V	*403A-11G1*	40	460	7.615 €	40	435 €	230 €	-
Ab	BGP 12 MF ST	11	12	230V	*403A-15G1*	50	565	7.935 €	60	595 €	325 €	-
Ab	BGK 16 MF ST	15	17	230V	*KDI 1903M*	80	500	7.990 €	80	685 €	360 €	-
Ab	BGP 18 MF ST	16	18	230V	*404A-22G1*	80	615	8.760 €	80	685 €	360 €	-
Ins	BGPS 8 MF ST	7	8	230V	*403A-11G1*	40	815	8.800 €	40	435 €	230 €	190 €
Ins	BGPS 12 MF ST	11	12	230V	*403A-15G1*	50	835	9.145 €	60	595 €	325 €	190 €
Ins	BGKS 16 MF ST	15	17	230V	*KDI 1903M*	80	805	9.260 €	80	685 €	360 €	190 €
Ins	BGPS 18 MF ST	16	18	230V	*404A-22G1*	80	965	10.120 €	80	685 €	360 €	190 €

Consultar la disponibilidad de otras opciones según modelo.

	Dimensiones (mm)[1]			Capacidad Depósito (l)
	L	W	H	
Ab	1850	840	1200	70
Ins	2270	972	1311	70

Ab	Modelos **abiertos** (sin insonorizar).
Ins	Modelos **insonorizados**.

PORTES PAGADOS
PENÍNSULA Y BALEARES

Dagartech se reserva el derecho a modificar cualquier información contenida en este documento sin previo aviso.

Dagartech

GRUPOS ELECTRÓGENOS

Gama Industrial

275 - 860kVA · 50Hz

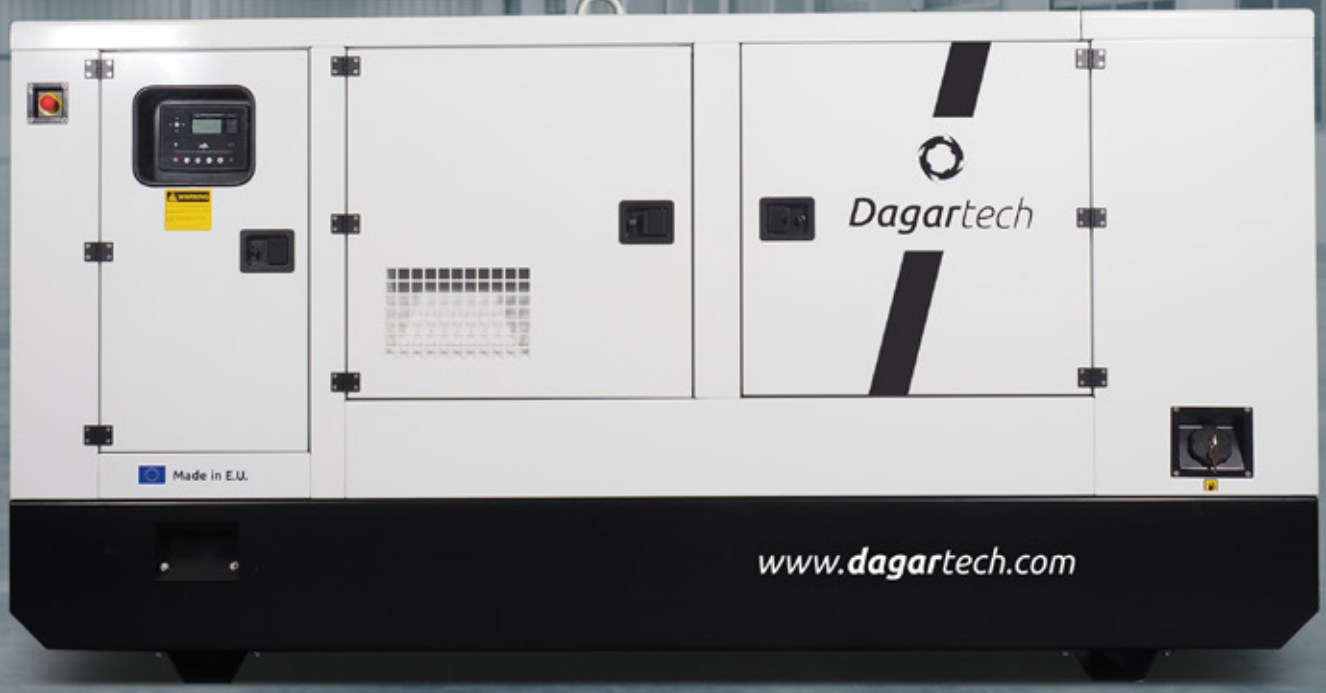

Dagartech se reserva el derecho a modificar cualquier información contenida en este documento sin previo aviso.

Dagartech

GRUPOS ELECTRÓGENOS

Gama Industrial

275 - 860kVA · 50Hz

Diseño robusto, compacto y pensado para facilitar las labores de mantenimiento, alto equipamiento de serie y utilización de **componentes de reconocido prestigio** son sólo algunas de las características que convierten a la **Gama Industrial de Dagartech** en **la mejor opción para su uso en diversas aplicaciones industriales, infraestructuras o el sector hospitalario**.

Conoce todos los modelos de la gama en:
www.dagartech.com/es/grupos-electrogenos/industrial

Alcance de suministro estándar de la Gama Industrial · abiertos

1. **Motor diésel** 1500 r.p.m. refrigerado por agua.
2. **Alternador de 12 hilos** con regulación electrónica.
3. **Placa de control** digital **Deep Sea Electronics**.
   - **Silencioso de escape de gases industrial**.
4. **Depósito de combustible** metálico **de gran autonomía** con registro de limpieza.
5. **Botón de parada de emergencia**.
6. **Protección de partes calientes.**
7. **Armario de control con protección magnetotérmica.**
8. **Cargador electrónico de batería, batería sin mantenimiento** y **desconectador de batería.**
9. **Pértiga de elevación** (>75kVA).

Refrigeración por aire · Abierto · 1.500 rpm · Diésel

Opciones disponibles

	Referencia	CARACTERÍSTICAS TÉCNICAS						PVP (€)	CONMUTACIÓN	
		PRP	ESP	Voltaje	Motor	Interruptor	Peso		A	PVP (€)
		kVA	kVA	V	Modelo	A	kg			
5K	DGV 275 ST	250	275	400/230	*TAD 734 GE*	400	2100	31.835 €	400	2.565 €
6K	DGV 330 ME	300	330	400/230	*TAD 1341 GE*	630	3330	39.935 €	630	3.145 €
6K	DGV 350 ME	322	351	400/230	*TAD 1341 GE*	630	3410	40.420 €	630	3.145 €
6K	DGV 385 ST	350	386	400/230	*TAD 1342 GE*	630	3410	43.175 €	630	3.145 €
6K	DGV 410 ST	380	413	400/230	*TAD 1343 GE*	630	3550	44.875 €	630	3.145 €
6K	DGV 450 ST	400	450	400/230	*TAD 1344 GE*	800	3550	47.630 €	800	4.115 €

	Dimensiones (mm)			Capacidad Depósito (l)
	L	W	H	
5K	3000	1120	2100	585
6K	3450	1250	2140	963

Consultar la disponibilidad de otras opciones según modelo.

PORTES PAGADOS
PENÍNSULA Y BALEARES

Dagartech se reserva el derecho a modificar cualquier información contenida en este documento sin previo aviso.

Grupos electrógenos **trifásicos** (400/230V)

Abiertos (sin insonorizar)

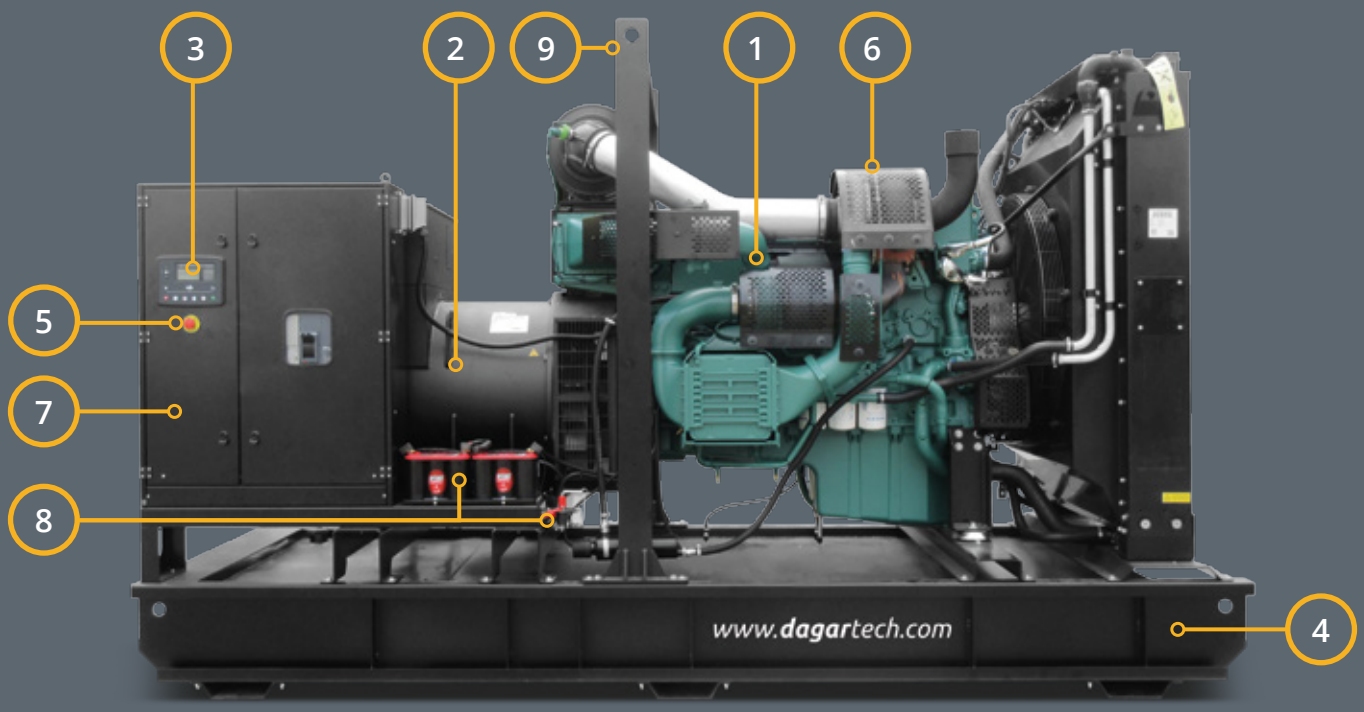

Imagen orientativa

Marca de Conformidad Europea

Opciones disponibles

	Referencia	CARACTERÍSTICAS TÉCNICAS						PVP (€)	CONMUTACIÓN	
		PRP	ESP	Voltaje	Motor	Interruptor	Peso		A	PVP (€)
		kVA	kVA	V	Modelo	A	kg			
6K	DGI 550 ST	490	540	400/230	*C13 TE7*	800	3200	56.700 €	800	4.115 €
7K	DGV 650 ST	597	655	400/230	*TAD 1642 GE*	1000	4600	69.620 €	1000	5.475 €
7K	DGV 700 ST	637	705	400/230	*TWD 1643 GE*	1250	4650	82.215 €	1250	6.695 €
7K	DGV 730 ST	658	721	400/230	*TWD 1644 GE*	1250	4700	85.050 €	1250	6.695 €
7K	DGV 770 ME	708	775	400/230	*TWD 1645 GE*	1250	4800	91.530 €	1250	6.695 €
7K	DGC 860 ST	805	860	400/230	*QSK23-G3*	1250	8200	123.120 €	1250	6.695 €

	Dimensiones (mm)			Capacidad Depósito (l)
	L	W	H	
6K	3450	1250	2140	963
7K	3950	1550	2550	1400

Consultar la disponibilidad de otras opciones según modelo.

Dagartech se reserva el derecho a modificar cualquier información contenida en este documento sin previo aviso.

Dagartech

GRUPOS ELECTRÓGENOS

Gama Industrial

275 - 860kVA · 50Hz

Diseño robusto, compacto y pensado para facilitar las labores de mantenimiento, alto equipamiento de serie y utilización de **componentes de reconocido prestigio** son sólo algunas de las características que convierten a la **Gama Industrial de Dagartech** en **la mejor opción para su uso en diversas aplicaciones industriales, infraestructuras o el sector hospitalario**.

Conoce todos los modelos de la gama en:
www.dagartech.com/es/grupos-electrogenos/industrial

Alcance de suministro estándar de la Gama Industrial · insonorizados

1. **Motor diésel** 1500 r.p.m. refrigerado por agua.
2. **Alternador de 12 hilos** con regulación electrónica.
3. **Placa de control** digital **Deep Sea Electronics**.
4. **Silencioso de escape de alta atenuación** con tapeta anti-lluvia.
5. **Depósito de combustible** metálico **de gran autonomía** con registro de limpieza y **tapón con llave mecanizado** exterior.
6. **Carrocería insonorizada de chapa galvanizada** y pintura epoxi con boca de llenado exterior con llave.
7. **Botón de parada de emergencia** con acceso mecanizado exterior.
8. **Armario de control con protección magnetotérmica.**
9. **Cargador electrónico de batería, batería sin mantenimiento** y **desconectador de batería.**
10. **Pértiga de elevación** (>75kVA).

Refrigeración por aire · Abierto · 1.500 rpm · Diésel

Opciones disponibles

Plataforma	Referencia	CARACTERÍSTICAS TÉCNICAS						PVP (€)	CONMUTACIÓN	
		PRP	ESP	Voltaje	Motor	Interruptor	Peso		A	PVP (€)
		kVA	kVA	V	Modelo	A	kg			
EK1	DGVS 275 ST	250	275	400/230	*TAD 734 GE*	400	4200	38.395 €	400	2.565 €
FFK1	DGVS 330 ME	300	330	400/230	*TAD 1341 GE*	630	4250	48.035 €	630	3.145 €
FFK1	DGVS 350 ME	322	351	400/230	*TAD 1341 GE*	630	4300	48.600 €	630	3.145 €
FK1	DGVS 385 ST	350	386	400/230	*TAD 1342 GE*	630	4400	51.190 €	630	3.145 €
FK1	DGVS 410 ST	380	413	400/230	*TAD 1343 GE*	630	4500	52.730 €	630	3.145 €
FK1	DGVS 450 ST	400	450	400/230	*TAD 1344 GE*	800	5300	55.325 €	800	4.115 €

	Dimensiones (mm)			Capacidad Depósito (l)
	L	W	H	
EK1	3875	1456	2068	570
FFK1	4300	1606	2280	760
FK1	4600	1550	2235	840

Consultar la disponibilidad de otras opciones según modelo.

PORTES PAGADOS
PENÍNSULA Y BALEARES

Dagartech se reserva el derecho a modificar cualquier información contenida en este documento sin previo aviso.

VOLVO IVECO Cummins

Grupos electrógenos **trifásicos** (400/230V)

Insonorizados

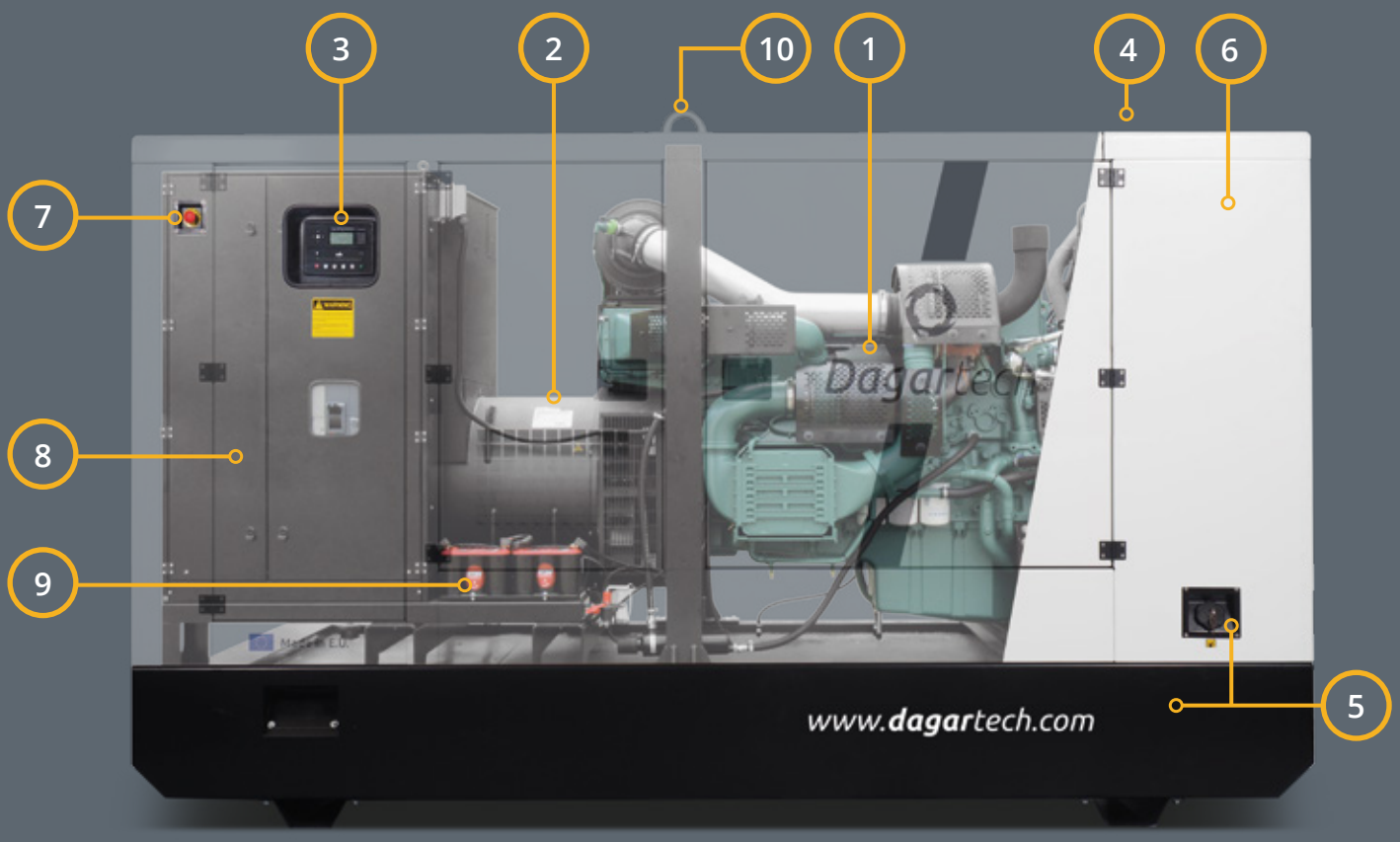

Imagen orientativa

Marca de Conformidad Europea

Opciones disponibles

Plataforma	Referencia	CARACTERÍSTICAS TÉCNICAS						PVP (€)	CONMUTACIÓN	
		PRP	ESP	Voltaje	Motor	Interruptor	Peso		A	PVP (€)
		kVA	kVA	V	Modelo	A	kg			
FK1	DGIS 550 ST	490	540	400/230	*C13 TE7*	800	4650	64.150 €	800	4.115 €
GK1	DGVS 650 ST	597	655	400/230	*TAD 1642 GE*	1000	6400	78.730 €	1000	5.475 €
HK1	DGVS 700 ST	637	705	400/230	*TWD 1643 GE*	1250	6300	99.630 €	1250	6.695 €
HK1	DGVS 730 ST	658	721	400/230	*TWD 1644 GE*	1250	6400	103.680 €	1250	6.695 €
HK1	DGVS 770 ME	708	775	400/230	*TWD 1645 GE*	1250	6500	110.160 €	1250	6.695 €
HK1	DGCS 860 ST	805	860	400/230	*QSK23-G3*	1250	8500	140.130 €	1250	6.695 €

	Dimensiones (mm)			Capacidad Depósito (l)
	L	W	H	
FK1	4600	1550	2235	840
GK1	4900	1716	2380	1075
HK1	5600	1910	2330	820

Consultar la disponibilidad de otras opciones según modelo.

Dagartech se reserva el derecho a modificar cualquier información contenida en este documento sin previo aviso.

Condiciones generales **de venta**

Las presentes condiciones generales de venta son aplicables a la venta de todos los productos fabricados y comercializados por DAGAR TECHNOLOGIES S.L., en adelante el Vendedor. Todo pedido enviado a DAGARTECH implica la aceptación de estas condiciones y la renuncia por parte del cliente a sus propias condiciones generales de compra. Los pedidos están sujetos a la aceptación de DAGARTECH, previa comprobación de las condiciones comerciales, la existencia y disponibilidad de los productos.

/ Aprobación crediticia, información y aceptación

Todos los pedidos están sujetos a la aprobación de la solvencia crediticia del Comprador y a la aceptación por parte del Vendedor. Si el Vendedor constata un deterioro en la situación crediticia del Comprador en el tiempo que transcurre desde la confirmación de pedido y la fecha de entrega, el Vendedor puede retener la entrega de los productos hasta que el Comprador acredite su solvencia. El Comprador concede al Vendedor el derecho de investigar sus antecedentes crediticios pudiendo intercambiar información crediticia con terceros eximiendo al Vendedor de cualquier responsabilidad que pudiera derivarse de lo anterior.

/ Precios y pagos

El precio de la compraventa es el precio mencionado en la confirmación de pedido enviado al Comprador. Los precios son siempre PVP y no incluyen impuestos. El Comprador no tendrá derecho a retener pagos a causa de reclamaciones o abonos pendientes, ni a compensar pagos de facturas contra reclamaciones. La falta de pago a su vencimiento constituye un incumplimiento excepcional del contrato. El Vendedor tendrá derecho a exigir todos los gastos ocasionados e intereses de demora cuyo porcentaje corresponde al tipo de descuento vigente que fije el BCE incrementado en tres puntos porcentuales (3%).

/ Reserva de propiedad

Vendedor y Comprador acuerdan que todos los productos suministrados al Comprador continúan siendo de propiedad del Vendedor hasta que se efectúe el pago total de su precio de compra. El Comprador está obligado a informar al Vendedor sobre las medidas adoptadas por terceros que afecten a los productos mientras sean propiedad del Vendedor. Hasta la fecha en que se haya efectuado el pago completo del precio de compra, los productos suministrados al Comprador no pueden ser empeñados, cedidos en garantía o cargados de cualquier otro modo con los derechos de terceros.

/ Impuestos y gastos adicionales

El Comprador será responsable de sufragar todos los impuestos que se generen en el país del Comprador y de la observancia de la normativa vigente del país destinatario de la importación. / Presupuestos y confirmación de pedido Las ofertas o presupuestos siempre son sin compromiso por parte del Vendedor. El compromiso por parte del Vendedor quedará validado mediante la confirmación de pedido y siempre que el Comprador haya dado su conformidad a la misma. / Notificaciones Todas las notificaciones y comunicados entre las partes deberán ser siempre por escrito y surtirán efecto a partir del momento en que los reciba la parte destinataria. Siempre que deba de modificarse un plazo, la notificación deberá llegar a la parte destinataria dentro de ese plazo por escrito.

/ Entrega y plazos

Salvo que se indique en la oferta y en la correspondiente Confirmación de Pedido, las condiciones de entrega de la mercancía son con portes pagados en península (excepto islas baleares y canarias) descarga no incluida. El Vendedor se compromete a hacer todo lo posible por atenerse a los plazos de entrega que haya fijado por escrito en su documento de Confirmación de Fecha de Entrega. El incumplimiento de los plazos de entrega por parte del Vendedor no dará derecho al Comprador a la cancelación del pedido. Sólo en los supuestos donde se acumule un retraso de más de 120 días sobre la fecha confirmada, darán derecho al comprador a la anulación del pedido mediante comunicación escrita al vendedor. Retrasos en fecha de entrega por parte del Vendedor, no darán derecho a reclamaciones por daños y perjuicios por parte del Comprador. El Vendedor está dispensado de mantener los plazos de entrega de sus obligaciones contractuales cuando el Comprador se demore en el cumplimiento de sus obligaciones contractuales o cuando realice modificaciones respecto a su pedido inicial.

/ Fuerza mayor

En todos los casos de fuerza mayor, y en particular si se presentan hechos imprevisibles en la fabricación o distribución como consecuencia de retrasos en el suministro de componentes, huelgas en las propias fábricas, empresas suministradoras o de transportes, así como catástrofes naturales, guerras, actos de terrorismo, etc, el Vendedor quedará dispensado de las obligaciones de entrega sin que el Comprador tenga derecho a la rescisión del contrato o pedido y sin que pueda exigir indemnización alguna.

/ Falta de conformidad

Sólo excepcionalmente, y tras acuerdo previo por escrito con el Vendedor, se aceptará la devolución de los productos suministrados. El Comprador deberá comunicar la No Conformidad de la mercancía especificando su naturaleza y magnitud en un plazo de 1 semana a partir de la recepción de la misma, siempre que se pueda apreciar mediante un examen razonable. El Vendedor valorara la No Conformidad y comunicará por escrito al Comprador la forma de actuar a fin de subsanarla de forma y modo adecuado. Las posibles reclamaciones en contra de la empresa de Transportes se deberán realizar mediante carta certificada con acuse de recibo en los tres días laborables siguientes a la recepción de la mercancía. Las posibles reclamaciones en contra de la empresa de Transportes se deberán realizar mediante carta certificada con acuse de recibo en los tres días laborables siguientes a la recepción de la mercancía.

/ Jurisdicción competente

Las partes acuerdan mutuamente que todo tipo de litigio, independientemente de su naturaleza, relativo a la presente venta, su cumplimiento, ejecución e interpretación será de la competencia exclusiva de los tribunales del lugar del domicilio social del vendedor, es decir, los Tribunales y Juzgados de Zaragoza.

Dagartech se reserva el derecho a modificar cualquier información contenida en este documento sin previo aviso.

Condiciones generales **de garantía**

- La garantía del grupo electrógeno se extiende por doce (12) meses naturales sin límite de horas de funcionamiento , desde el momento de la puesta en marcha.

- El cliente está obligado a informar al fabricante de la puesta en marcha del equipo en un plazo máximo de 60 días desde la fecha de factura. En caso de no recibir ninguna comunicación , se entenderá como comienzo efectivo del periodo de garantía la fecha de factura de los equipos. En el supuesto que la puesta en marcha no pudiera realizarse en los 60 días posteriores a la fecha de factura, el fabricante deberá ser informado de ello por escrito, quedando pendiente el inicio de dicha garantía a la aceptación por parte de los proveedores de motor y alternador. En ningún supuesto, la fecha de inicio de garantía podrá ser posterior en 120 días a fecha de factura y siempre, dicha extensión estará sujeta a la aprobación del fabricante, que notificará dicha aceptación por escrito a los clientes.

- La garantía SOLO cubrirá defectos de componentes y de ensamblaje, y NUNCA cubrirá aquellos defectos debidos a incorrecta utilización, manipulación, modificación o insuficiente mantenimiento.

- La garantía NO cubre daños o averías provocados por la unión del grupo electrógeno con otros dispositivos no instalados o suministrados por el fabricante. También quedan excluidas las averías y daños provocados por el almacenamiento prolongado o incorrecto. En este último supuesto, se deben revisar los manuales de usuario del fabricante.

- La garantía del grupo electrógeno SOLO cubrirá materiales y mano de obra necesarios para realizar la reparación del grupo por personal autorizado por el fabricante. Los desplazamientos, kilometraje y otros gastos derivados de una reparación de en garantía, están excluidos de la cobertura en garantía, por lo que en ningún caso el fabricante se hará cargo de ellos, y deberán ser abonados por el cliente.

- La decisión de aceptación o denegación de una garantía corresponderá al fabricante. En los supuestos de averías de motor y alternador, la garantía será otorgada por el proveedor de dicho componente según las condiciones de garantía del mismo. El fabricante se reserva la posibilidad de requerir la recuperación del elemento averiado. En este supuesto, todos los gastos derivados de dicha recuperación correrán a cargo del cliente hasta la resolución de la garantía. En caso de aceptación de garantía, se abonaran los gastos de transporte generados por dicha devolución hasta un máximo del coste del envío del material por anticipado a cliente.

- Cualquier reparación efectuada en periodo de garantía no conllevará alteración de la fecha de expiración de la garantía del grupo.

- La garantía no cubre los daños producidos por actos terroristas, desastres naturales, sabotajes o hechos de índole similar.

- Esta garantía sustituye expresamente a cualquier otra garantía, explicitas o implícitas, incluyendo cualquier garantía mercantil o adecuada a un uso particular.

/ Política de calidad · *Dagartech*

La Dirección de DAGAR TECHNOLOGIES SL, fabricante de grupos electrógenos, como parte de su Política de Calidad se compromete a lo siguiente:

- Garantizar a toda nuestra organización el conocimiento, implementación y desarrollo de nuestra MISION, VISION y VALORES, como base fundamental para la consecución de nuestros objetivos estratégicos.

- Disponer los medios necesarios que faciliten su cumplimiento y enfoque hacia las partes interesadas.

- Asegurar que todas las actividades y productos fabricados por DAGAR TECHNOLOGIES SL cumplen estrictamente con la normativa y reglamentos legales aplicables en cada momento.

- Mejorar de forma continuada nuestra empresa, apoyándonos en nuestro sistema de gestión mediante su evaluación y actualización continua.

Aprobado por: David García, Director General de Dagartech, el 20 de abril de 2016 (V.0).

Dagartech se reserva el derecho a modificar cualquier información contenida en este documento sin previo aviso.

Dagartech

GRUPOS ELECTRÓGENOS

Oficina Central

Pol. Centrovía, c / Panamá, 12
La Muela 50198
Zaragoza - España
Teléfono: +34 976 141 655
Fax: +34 976 141 629
Email: **info@dagartech.com**

Dagartech se reserva el derecho a modificar cualquier información contenida en este documento sin previo aviso.

Dagartech
GRUPOS ELECTRÓGENOS

Oficina Central

Pol. Centrovía, c / Panamá, 12
La Muela 50198
Zaragoza - España
Teléfono: +34 976 141 655
Fax: +34 976 141 629
Email: info@dagartech.com

www.*dagartech*.com

Distribuidor:

Dagartech se reserva el derecho a modificar cualquier información contenida en este documento sin previo aviso.

ISO 9001:2015